HEYMAN access & fastening solutions

KAPITOLA 4.2

kroutícím momentem řízené nářadí pro vysokovýkonné nýtovací matice

Kroutícím momentem řízené nářadí pro montáž vysokovýkonných nýtovacích matic a šroubů.

Vytváří vždy zaručený stabilní a bezpečný spoj, takže protáčející se nýtovací matice a nýtovací šrouby patří minulosti.

Výhody:
- Minimální nároky na údržbu, 100% pneumatické.
- Jednoduchá obsluha bez nastavování nářadí na rozdílné tloušťky materiálu
- Rychlá výměna pracovního šroubu a hubice pomocí bajonetového uzávěru
- Žádné drahé pracovní šrouby; lze použít imbusové šrouby DIN912, pevnostní třída 12.9
- Kompaktní nářadí pro průmyslové použití, hmotnost: 1,3 kg.

Pro objednávky správného základního nářadí a hubicové sady pro zpracování vysokovýkonných nýtovacích matic a šroubů, viz tabulka níže.

velikost závitu	otáčky/min.	číslo položky základní nářadí (bez hubicové sady)	číslo položky hubicová sada pro nýtovací matice	číslo položky hubicová sada pro nýtovací šrouby
M4	3.000	AA912-3000PE	AKPT470TAK	ASPT470TAK
M4 (Monel)*	1.500	AA912-1500PE	AKPT470TAK	-
M5	1.500	AA912-1500PE	AKPT580TAK	ASPT580TAK
M5 (Monel)*	900	AA912-900PE	AKPT610TAK	-
M6	900	AA912-900PE	AKPT610TAK	ASPT610TAK
M6 (Monel)*	600	AA912-600PE	AKPT610TAK	-
M8	600	AA912-600PE	AKPT8125TAK	ASPT8125CTA
M8 (Monel)*	350	AA912-350PE	AKPT8125TAK	-
M10	600	AA912-600PE	AKPT1015TAK	-
M10 (Monel)*	350	AA912-350PE	AKPT1015TAK	-
M12	350	AKPT3P12175**	není k dispozici	-

* Pro zpracování vysokovýkonných nýtovacích matic z Monelu M4 a M10 platí jiná konfigurace.
** Nářadí pro M12 je kompletní, včetně hubicové sady.

Výše uvedené údaje jsou orientační. Výběr optimálního nářadí závisí na velikosti závitu, na materiálu používaného nýtovacího prvku, síle materiálu a na dispozici tlaku vzduchu.

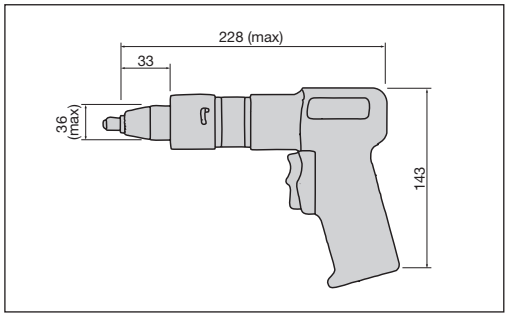

Všechny rozměry v mm, technické změny vyhrazeny. Veškeré specifikace jsou pouze k obecné orientaci a nejsou zárukou vlastností.
Vhodnost použití produktu pro konkrétní použití si musí každý zákazník sám vyzkoušet. Odpovědnost za to je vyloučena.

Příslušenství pro nýtovací nářadí řízené kroutícím momentem

- Pravidelná údržba je omezena pouze na hubici. Namažte pracovní šroub (B) voskem a ložisko (C) ložiskovým mazivem.
- Pro každé nářadí je dodávána podrobná příručka.

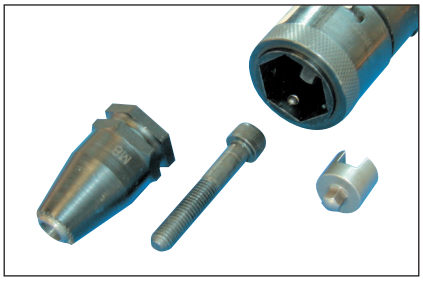

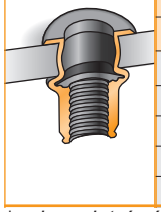

Hubice (jednotlivé díly) pro montáž vysokovýkonných nýtovacích matic					
		číslo položky			
A	B	A	B	C	D
Hubice	velikost závitu	spojka	pracovní šroub	ložisková sada	pouzdro
AKPT470TAK	M4	29NPT24	M4x40-12.9	32PT3	77AKPT470
AKPT580TAK	M5	29NPT10	M5x45-12.9	32PT4	77AKPT580
AKPT610TAK	M6	29NPT11	M6x40-12.9	32PT6	77AKPT610
AKPT8125TAK	M8	29NPT12	M8x50-12.9	32PT7	77AKPT8125
AKPT1015TAK	M10	29NPT25	M10x50-12.9	32PT10	77AKPT1015

* kompletní nářadí včetně hubice

** pro nýtovací matice M8 + M10 se evěrnou silou > 3,8 mm doporučujeme pracovní šroub: M8x55-12,9 (objednací číslo 080767); M10x55-12,9 (objednací číslo 080246)

*** pro nýtovací matice M12 se svěrnou silou >5,1 mm doporučujeme pracovní šroub M12x70-12,9 (objednací číslo 080247)

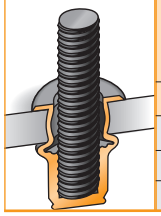

Hubice (jednotlivé díly) pro montáž vysokovýkonných nýtovacích šroubů				
		číslo položky		
A	C	A	C	D
Hubice	velikost závitu	spojka	ložisková sada	pouzdro
ASPT470TAK	M4	29ASPT470	32PT5	77ASPT8
ASPT580TAK	M5	29ASPT580	32PT12	77ASPT10
ASPT610TAK	M6	29ASPT610	32PT8	77ASPT4

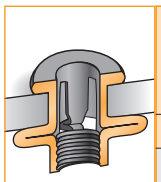

Hubice (jednotlivé díly) pro montáž rozpěrných nýtovacích matic					
		číslo položky			
A	B	A	B	C	D
Hubice	velikost závitu	spojka	pracovní šroub	ložisková sada	pouzdro
ARPT610-7.1TAK	M6	29NPT11	M6x50-12.9	32PT6	77NPTM6
ARPT8125-7.1TAK	M8	29NPT12	M8x60-12.9	32PT7	77NPTM8

Vosk
redukuje opotřebení pracovního šroubu a snižuje tření

Číslo položky: AVK2530

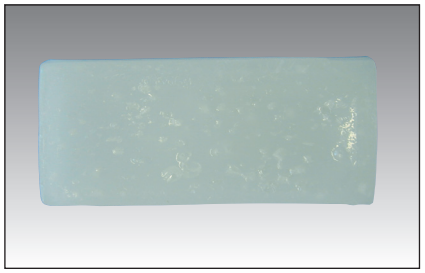

Ložiskové mazivo
redukuje opotřebení ložiska

Číslo položky: 930AA

Montážní pasta
Zvyšuje odolnost trnu pracovního šroubu

Číslo položky: 082001

Tužka
obsah 30g

Všechny rozměry v mm, technické změny vyhrazeny. Veškeré specifikace jsou pouze k obecné orientaci a nejsou zárukou vlastností.
Vhodnost použití produktu pro konkrétní použití si musí každý zákazník sám vyzkoušet. Odpovědnost za to je vyloučena.