HEYMAN
access & fastening solutions

Elektro-mechanický nýtovací přístroj

HEYMAN Manufacturing GmbH • Tel +420 54321 4900 • Fax +420 54321 3690 • www.heyman.cz • info@heyman.cz

Obsah

Strana

1. Zařízení na trhací nýty

1.1. Pracovní rozsah 81
1.2. Vybavení/Příslušenství 81
1.3. Technické údaje 81
1.4. Přiřazení špiček 82
1.5. Bezpečnostní pokyny 82
1.6. Uvedení do provozu 83
1.7. Způsob práce 83
1.8. Údržba 83

2. Nabíječka pro rychlé nabíjení akumulátoru

2.1. Technické údaje 83
2.1.1. Nabíječka pro rychlé nabíjení 83
2.1.2. Akumulátor 83
2.2. Bezpečnostní pokyny 83
2.2.1. Nabíječka pro rychlé nabíjení 83
2.2.2. Akumulátor 84
2.3. Nabíjení 84
2.4. Manipulace s akumulátorem 84
2.5. Ochrana životního prostředí 84

3. Odstraňování poruch 85
4. Záruka 86
5. CE Prohlášení o shodě 86
6. Výkres náhradních dílů 88
7. Seznam náhradních dílů 88

1. Přístroj pro nýtování naslepo

1.1. Pracovní rozsah

Trhací nýty do prům 5 mm ze všech materiálů
Nýty BULB-TITE® o prům 4; 5,2 a 6,3 mm zhliníku a oceli.

1.2. Výbava/příslušenství

Hubice:	17/32 v pracovní pozici 17/27, 17/29 a 17/24 v zásobníku
Klíče:	otvor klíče 12 (kryt hubice zásobníku)
Přívěs:	vyklápěcí v pouzdru

Akumulátor pro rychlou výměnu: 14,4 V

1.3. Technické údaje

Hmotnost:	2,2 kg (s akumulátorem)
Celkový zdvih:	20 mm
Pohon:	Stejnosměrný motor 14,4 V
Tah:	8.500 N
Hlukové emise:	L_{PA} 78,5 dB
Vibrace:	< 2,5 m/s²

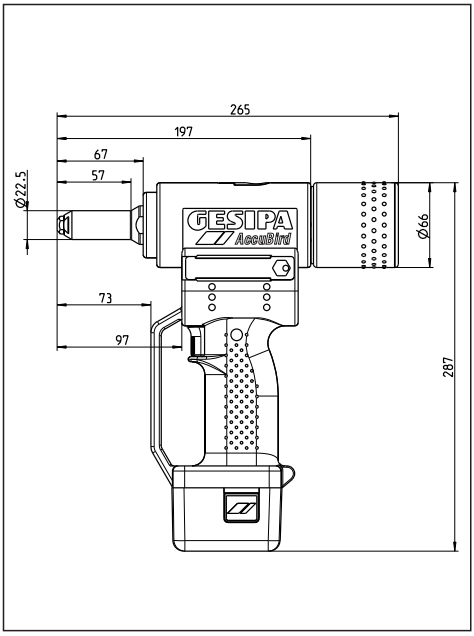

1.4. Přiřazení hubic

Trhací nýt Ø (mm)	Materiál	Hubice	Č. položky
2,4	Al	17/18*	725 2075
3,2	CAP-Al, CAP-CU	17/18*	725 2075
3 és 3,2	Al, CU, ocel, ušl. ocel, Stinox, Al/Al, PG-Al, PG-ocel, PG-ušl. ocel	17/24	725 1583
4	Al, CU, CAP-Al, CAP-CU	17/24	725 1583
4	ocel, Al/Al, PG-Al	17/27	725 2040
4	ušl. ocel, Stinox, PG-ocel, PG-ušl. ocel	17/29	725 2059
4,8 és 5	Al, CAP-Al, CAP-CU, PG-Al	17/29	725 2059
4,8 és 5	ocel, Al/Al	17/32	725 2067
4,8 és 5	PG-ocel, PG-ušl. ocel, G-Bulb	17/36*	725 2083
6	Al	17/36*	725 2083

BULB-TITE Ø (mm)	Materiál	Hubice	Č položky
4	Al/Al	17/26 BT*	725 2202
5,2	Al/Al	17/32 BT*	725 2210
6,3	Al/Al, ocel/ocel	17/42 BT**	725 2229

BULB-TITE Ø (mm)	Materiál	Tlačně pouzdro BT	Č. položky	skličidiová čelisti BT	Č. položky
6,3	Al/Al, ocel/ocel	54**	725 2245	55**	715 1527

* k dodání jako speciální příslušenství
Hubice v prodlouženém provedení a další speciální provedení lze na vyžádání dodat.

** Možno dodat také jako kompletní sadu (dílž 50) pod číslem pol. 725 9290.

1.5. Bezpečnostní pokyny Zařízení na trhací nýty AccuBird®

Pozor:
Z důvodu ochrany před zasažením elektrickým proudem, před nebezpečím poranění a vzniku požáru je nutno dodržovat následující bezpečnostní pokyny:

- Zařízení je určeno výhradně pro zpracování trhacích nýtů!
- Zařízení nepřetěžujte; pracujte pouze v uvedeném výkonnostním rozsahu.
- Zařízení nikdy nepoužívejte ve vlhkém/mokrém prostředí či v blízkosti hořlavých tekutin a plynů. **Hrozí nebezpečí výbuchu!**
- Dbejte na to, aby byl akumulátor pevně usazen v držadle.
- Pokud zařízení nepoužíváte nebo u něj provádíte údržbu, je nutno akumulátor vždy vyjmout.
- Nýtovací zařízení nesmí být používáno jako úderný nástroj.
- Zařízení je nutno skladovat v suchém, uzavřeném prostoru mimo dosah dětí.
- Při pracích se zařízením je nutné mít neustále nasazené ochranné brýle. Doporučuje se osobní ochranné vybavení jako je ochranné oblečení, rukavice, bezpečnostní helma, protiskluzové boty, prostředky pro ochranu sluchu a zajištění proti pádu.
- Větrací otvory pro motor nesmí být uzavřeny; dovnitř nesmí být zasunovány žádné předměty.
- Při odkládání je nutno nýtovací zařízení zabezpečit proti pádu.
- Při opravách používejte pouze originální náhradní díly.
- Je nutné, aby opravy prováděli pouze kvalifikovaní odborníci. V případě pochybností zašlete přístroj výrobci.

- Nepracovat bez spojovacího materiálu! Trhací nýt může od zařízení odskočit! Zařízení nikdy nenastavujte proti sobě ani proti ostatním!
- Při provozu nýtovacího zařízení musí být vždy přišroubován díl 39 (záchytná nádoba, kompl.).

1.6. Uvedení do provozu

- Nabitý akumulátor vložit a zaklapnout ve správné poloze.
- Hubice - vybrat podle tabulky 1.4 a našroubovat (17/32 v pracovní poloze).

Pozor: Větrací otvory pro motor nesmí být uzavřeny, dovnitř nestrkat žádné předměty.

1.7. Pracovní postup

- Stisknutí spínače spouští nýtovací proces.
- Po uvolnění spínače se tahový mechanismus vrací automaticky do výchozí polohy.
- Likvidace utrženého nýtovacího trnu se provede sklopením dozadu do sběrné nádrže nebo dopfiedu skrz hubici.
- Přístroj je vybaven tepelnou ochranou. Při přetížení se nýtování přeruší což se opticky signalizuje červeným světlem. V tomto případě je nutno spínač uvolnit, aby se přístroj mohl vrátit do výchozí polohy.
- Kapacita akumulátoru se drží relativně konstantní a klesá relativně prudce, takže trhací nýty lze vsadit již jen cca 2 - 3 trhací nýty. Tím je zajištěno, zě tahový mechanizmus dosáhne vždy svoji výchozí polohu, poté co byl uvolněn ovládací spínač.

1.8. Údržba

Údržba přístroje se omezuje pouze na kompletní sklídlový mechanizmus i na jeho součásti podléhající rychlému opotřebení:

- díl 40 (akumulátor) sejmout z nýtovacího přístroje
- díl 13 (ocelová dutinka) pomocí stranového klízče s otvorem klíče 27 odšroubovat a vyčistit Pozor na usazeniny ve špici ocelové dutinky.
- díl 12 (pouzdro sklíčidla) pomocí stranového klíče s otvorem klíče 17 uvolnit od mezikusu.
- díl 11 (sklíčidlová čelist) sejmout, očistit a kluzné plochy naolejovat. Při opotřebení vyměnit.
- Montáž v obráceném pořadí. Všechny díly pevně přišroubovat.

2. Nabíječka pro rychlé nabíjení akumulátoru

2.1. Technické údaje

2.1.1. Nabíječka pro rychlé nabíjení

Typ:	12355/12356
Vstupní napětí:	220-240V~/50-60Hz
Výstupní napětí:	14,4V stejnosměrné napětí
Výstupní proud:	1,5A max.
Hmotnost:	0,6kg

2.1.2. Akumulátor

Jmenovité napětí:	14,4V stejnosměrný proud
Počet článků:	4/8 kusů
Druh článků:	Li-Ion
Kapacita:	1,3Ah/2,6Ah
Hmotnost:	0,35kg/0,5kg

2.2. Bezpečnostní pokyny

2.2.1. Nabíječka pro rychlé nabíjení

Pozor:
Z důvodu ochrany před zasažením elektrickým proudem, nebezpečím poranění a vzniku požáru je nutno dodržovat následující bezpečnostní pokyny:

- Nabíječka je určena výhradně k nabíjení akumulátorů GESIPA.
- Je nutno pravidelně kontrolovat zástrčku, přípojné vedení i nabíječku a v případě poškození je nechat opravit prostřednictvím servisní služby nebo autorizovaným specialistou pro elektrická zařízení.
- Při opravách je nutno používat originální přípojná vedení a originální náhradní díly.
- Nabíječku nikdy nepoužívejte ve vlhkém/mokrém prostředí či v blízkosti hořlavých tekutin a plynů. **Hrozí nebezpečí výbuchu!**
- Pro nabíjení je nutno zařízení vyjmout z obalu. Akumulátor GESIPA pouze nepatrným tlakem zasuňte do nabíječky tak, aby souhlasily polohy pólů (kladný pól ke kladnému pólu).

- Nikdy nenabíjejte akumulátory, které nelze opětovně nabíjet.
- Nýtovačku je nutno skladovat v suchém, uzavřeném prostoru mimo dosah dětí.
- Z důvodu nebezpečí vzniku zkratu se nesmí do otvoru určeném pro zasunutí akumulátoru dostat žádné kovové části.
- Pokud nabíječku montujete na stěnu, je nutno dbát na to, aby akumulátor nemohl působením vnějších vlivů (např. otřesy) z nabíječky vypadnout.
- Dobíjecí přístroj je určen pro použití pouze do nadmořské výšky 2.000 m.
- Tento přístroj není určen k použití osobami se sníženými fyzickým, senzorickými a duševními schopnostmi, jakož i osobami, které mají nedostatečné zkušenosti nebo vědomosti.

2.2.2. Akumulátor

Pozor:

Z důvodu ochrany před zasažením elektrickým proudem, nebezpečím poranění a vzniku požáru je nutno dodržovat následující bezpečnostní pokyny:

- Nenabíjet poškozené akumulátory.
- Nevkládat do nabíječky znečištěné či mokré akumulátory.
- V žádnémm případě se akumulátory nesmí dostat do odpadu, ohně či vody!
- Nenabíjet akumulátory o teplotě pod 0°C!

2.3. Nabíjení

- Nabíjet lze pouze akumulátory GESIPA o teplotě od 0°C do 40°C!
- Vyjměte nabíječku z obalu a zapojte do sítě. Je nutné bezpodmínečně dodržet napětí uvedené na typovém štítku!
- Akumulátor GESIPA pouze nepatrným tlakem zasuňte do nabíječky tak, aby souhlasily polohy pólů (kladný pól ke kladnému pólu).
- Proces rychlého nabíjení se spustí automaticky.

Funkční ukazatelé:

Nepřerušovaná zelená:	akumulátor je nabitý/ udržovací náboj
Přerušovaná zelená:	akumulátor se nabíjí
Nepřerušovaná červená:	nepřípustná nabíjecí teplota (akumulátor je příliš horký nebo příliš studený)
Přerušovaná červená:	akumulátor je závadný

Nabíjecí doby:

Typ akumulátoru	Obj. č.	Nabíjecí doba*
1,3 Ah	725 1045	ok. 50 min
2,6 Ah	725 1049	ok. 100 min

*Nabíjecí doby mohou zaznamenat odchylky, a to v závislosti na zbývající kapacitě a teplotě akumulátoru.

2.4. Manipulace s akumulátorem

- Pro dosažení optimálního nabití akumulátoru je nutno do nabíječky vkládat pouze vychlazené akumulátory.
- Akumulátor GESIPA lze dobít cca 1.000-krát, přičemž plného výkonu akumulátor dosáhne až po několikerém dobití.
- Nezasouvejte akumulátor do nabíječky po každém použití.
- Nabíjejte akumulátor až poté, co je zcela vybitý a nelze již připevňovat další nýty. Dobíjejte pouze v případě, že nabíječka nebyla delší dobu používána.
- Pokud jsou provozní doby akumulátoru i po náležitě provedeném nabití výrazně kratší, je nutno akumulátor vyměnit.
- Akumulátory je nutno uchovávat v suchu a chránit proti mrazu. Optimální teplotní rozsah pro použití se pohybuje od 10°C do max. 50°C.

2.5. Ochrana životního prostředí

Akku RECYCLING

Je-li nutné akumulátory vyměnit, je třeba se řídit následujícími body:

- Použité akumulátory GESIPA vraťte svému prodejci či firmě GESIPA k recyklaci.
- V žádném případě se použité akumulátory nesmí dostat do odpadu, ohně či vody!

3. Odstraňování poruch

3.1. Trhací nýt nebyl vsazen

Příčiny:	Pomoc:
– vybitý akumulátor	nabít, v případě potřeby vyměnit
– znečištěná resp. tupá sklíčidlová čelist	vyčistit a kluzné plochy naolejovat resp. vyměnit (viz 1.8.)
– uvolněný sklíčidlový mechanizmus	zašroubovat (viz 1.8.)
– ochablá pružina	vyměnit
– při stisknutí spínače žádná funkce (signalizace červenou kontrolkou)	viz 3.3.

3.2. Nýtovacích trny nejsou odstraňovány

Příčiny:	Pomoc:
– použita špatná hubice	zaměnit dle tabulky (viz 1.4.)
-– opotřebená hubice	vyměnit
– zaklíněný trn a sklíčidlová čelist	uvolnit trn, vyčistit sklíčidlovou čelist a pouzdro a naolejovat kluzné plochy, resp. vyměnit sklíčidlovou čelist (viz 1.8.)
– ocelová dutinka zevnitř znečištěná	vyčistit (viz 1.8.)
– plná sběrná nádrž	odšroubovat a vyprázdnit
– ucpaný průchod	odstranit vzpříčené trny a potom dbát na bezvadné vyhazování (viz 1.8.)

3.3. Červená kontrolka signalizuje závadu

3.3.1. při stisknutí spínače

Příčiny:	Pomoc:
– přístroj se nenachází v přední koncové poloze	uvolnit spínač

3.3.2. během tahu

Příčiny:	Pomoc:
– přetížení	dodržet pracovní oblast dle tabulky (viz 1.4.)
– přehřátí elektroniky	přístroj na vzduchu nechat zchladnout
– vybitý akumulátor	nabít resp. vyměnit

3.3.3. po uvolnění spínače

Příčiny:	Pomoc:
– nebyla dosažena přední koncová poloha	zašroubovat sklíčidlový mechanizmus (viz 1.8. a 3.2.)

3.3.4. Pokyny

– Nastanou-li poruchy, které jsou signalizovány červenou kontrolkou a které nelze odstranit dle výše uvedeného popisu, je nutno přístroj nechat opravit odborníkem nebo ho zaslat k výrobci.

4. Záruka

Pro tento přístroj poskytujeme záruku 24 měsícnů od dne dodání (doložit fakturou nebo dodacím listem). Škody, které jsou způsobeny přirozeným opotřebením, přetížením, přepólováním akumulátoru, použtím nevhodnzých akumulátorů nebo neodborným zacházením, jsou ze záruky vyloučeny.
Škody, které byly způsobeny vadami materiálu nebo chybou výrobce, budou bezplatně odstraněny náhradní dodávkou nebo opravou. Reklamaci lze uznat pouze tehdy, bude-li přístroj zaslán nerozložený dodavateli nebo firmě **GESIPA.**

---

5. CE Prohlášení o shodě

Prohlašujeme na svou výhradní odpovědnost, že výrobky jsou v souladu s následujícími normami a směrnicemi:

- EN 50260
- EN 60335
- 2006/42/EG
- 2006/95/EG
- 2004/108/EG

H.U. Harder
(bezpečnostní technik)

6. (D) Ersatzteile

(CZ) Náhradní díly

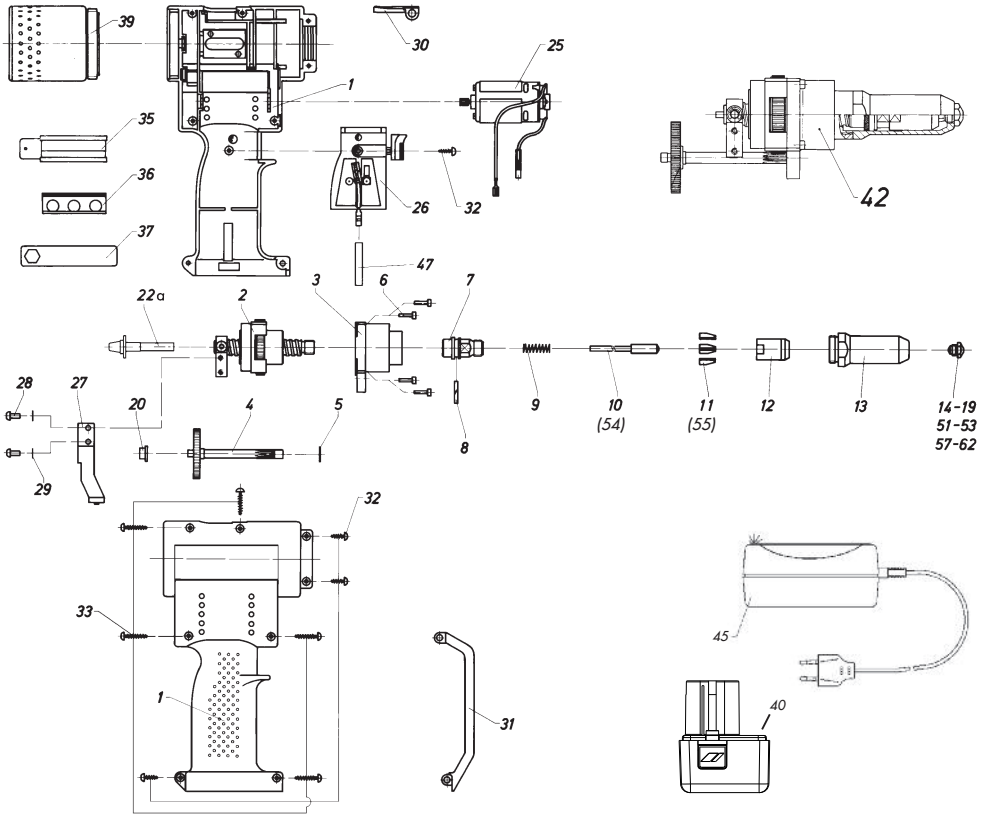

7.

1	725 9274	
2	725 9142	
3	725 9185	
4	725 9193	
5	725 1753	
6	725 1982	
7	725 1605	
8	725 1745	
9•	717 9693	
10•	725 1621	
11•	725 1613	
12	713 2123	
13	725 1591	
14	725 2075	17/18
15	725 1583	17/24
16	725 2040	17/27
17	725 2059	17/29

18	725 2067	17/32
19	725 2083	17/36
20	725 1893	
22 a	725 1521	
25	725 9223	
26	725 1850	
27	725 9266	
28	725 1990	
29	725 2008	
30	725 1559	
31	725 1540	
32	725 2032	
33	725 2024	
35	725 1567	
36	725 2091	
37	725 1834	
39	725 9282	

40	725 1045	
42	725 9134	
45	725 1134	
46	725 2555	
47	725 5066	
50	725 9290	
51	725 2202	17/26 BT
52	725 2210	17/32 BT
53	725 2229	17/42 BT
54•	725 2245	
55•	715 1527	
57•	725 4078	17/18 R
58•	725 4086	17/24 R
59•	725 4094	17/27 R
60•	725 4108	17/29 R
61•	725 4116	17/32 R
62•	725 4124	17/36 R