Vestavěný uzávěr

Plochý zaskakovací uzávěr, střední velikost, s madlem, umělá hmota (M1)

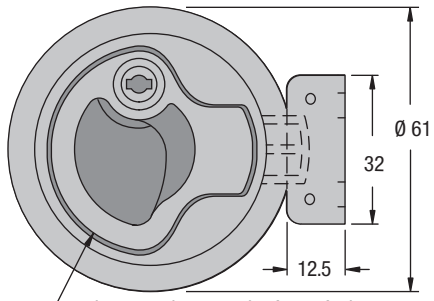

zobrazeno je provedení se zámkem
(provedení bez zámku jsou také k dispozici)

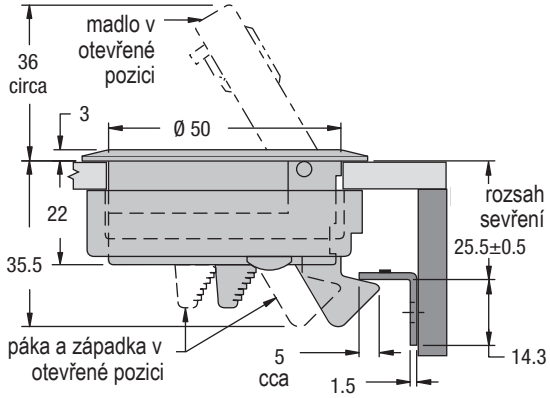

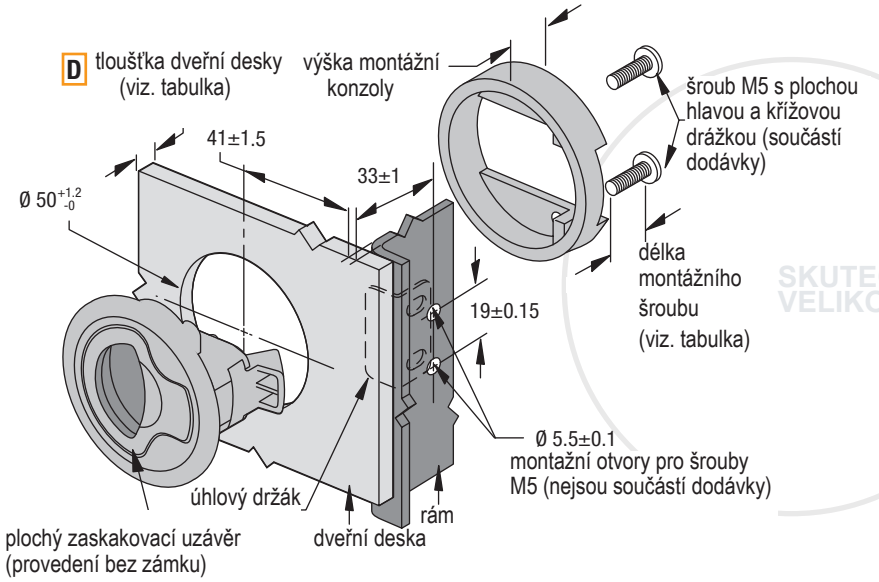

SKUTEČNÁ VELIKOST

- **Praktická montáž do jednoho otvoru**
- **Korozivzdorný**
- **otevření možné i z vnitřní strany**

Materiál a povrchová úprava:
směs PC/PBT černá

Orientační pevnostní hodnoty:
Maximální doporučená pracovní zatížení:
PC / PBT směsi: 270N

Rozsah provozní teploty:
-18°C až 60°C
Hořlavost: UL94-HB

Poznámky k instalaci:
Max. utahovací moment k dotažení montážního šroubu:
1.7 Nm

Příslušenství
Úhlový držák: M1-519-4

Pro provedení-volba 4
objednací číslo sada s 2 klíči
zámek-typ 4: M1-546

D tloušťka dveřní desky		výška montážní konzoly E	délka montážního šroubu	objednací číslo pro montážní šroub
min.	max.			
2	7	14	16	M1-0-27358-01
7	12	14	20	M1-0-27358-02
12	17	3.8	16	M1-0-27358-01
17	22	3.8	20	M1-0-27358-02

D tloušťkadveřní desky
1 2 - 7
2 7 - 12
3 12 - 17
4 17 - 22

M1 - L D

L provedení
4 se zámkem (sada s 2 klíči)
6 bez zámku

Tvorba objednacího čísla

Všechny rozměry v mm, technické změny vyhrazeny. Veškeré specifikace jsou pouze k obecné orientaci a nejsou zárukou vlastností. Vhodnost použití produktu pro konkrétní použití si musí každý zákazník sám vyzkoušet. Odpovědnost za to je vyloučena.